Раздвижная система РД-001



В комплект раздвижной системы системы Рд-001 входит:

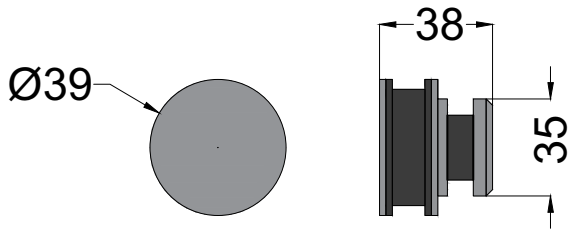	2 шт.
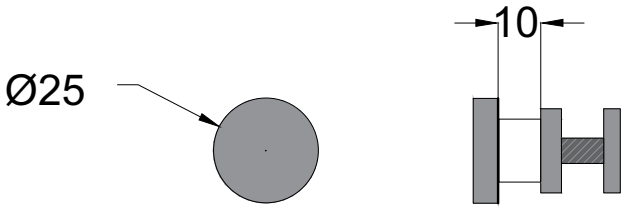	2 шт.
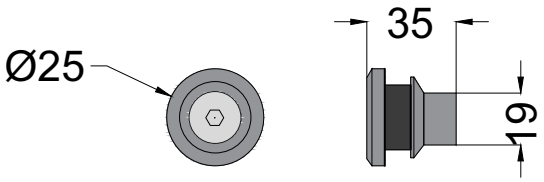	2 шт.
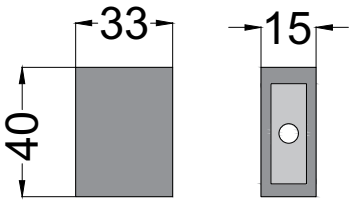	2 шт.
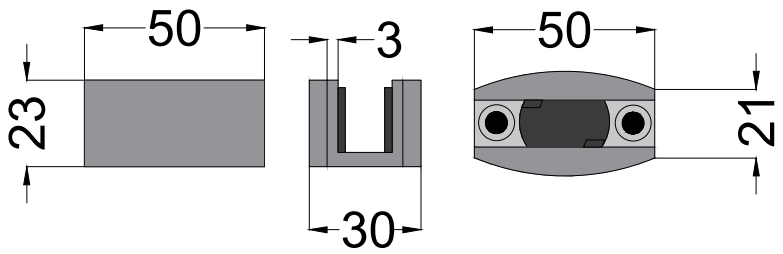	1 шт.
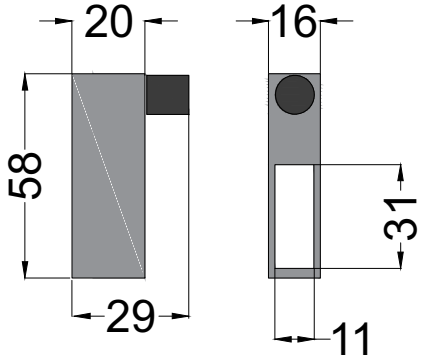	2 шт.

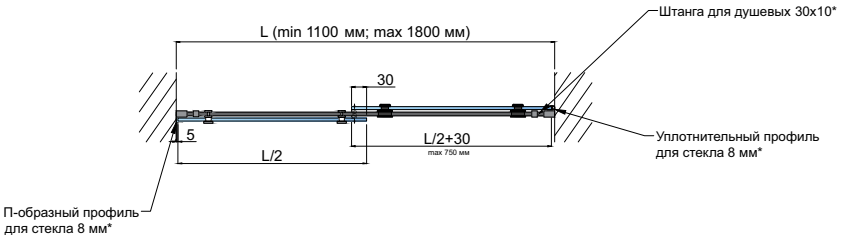

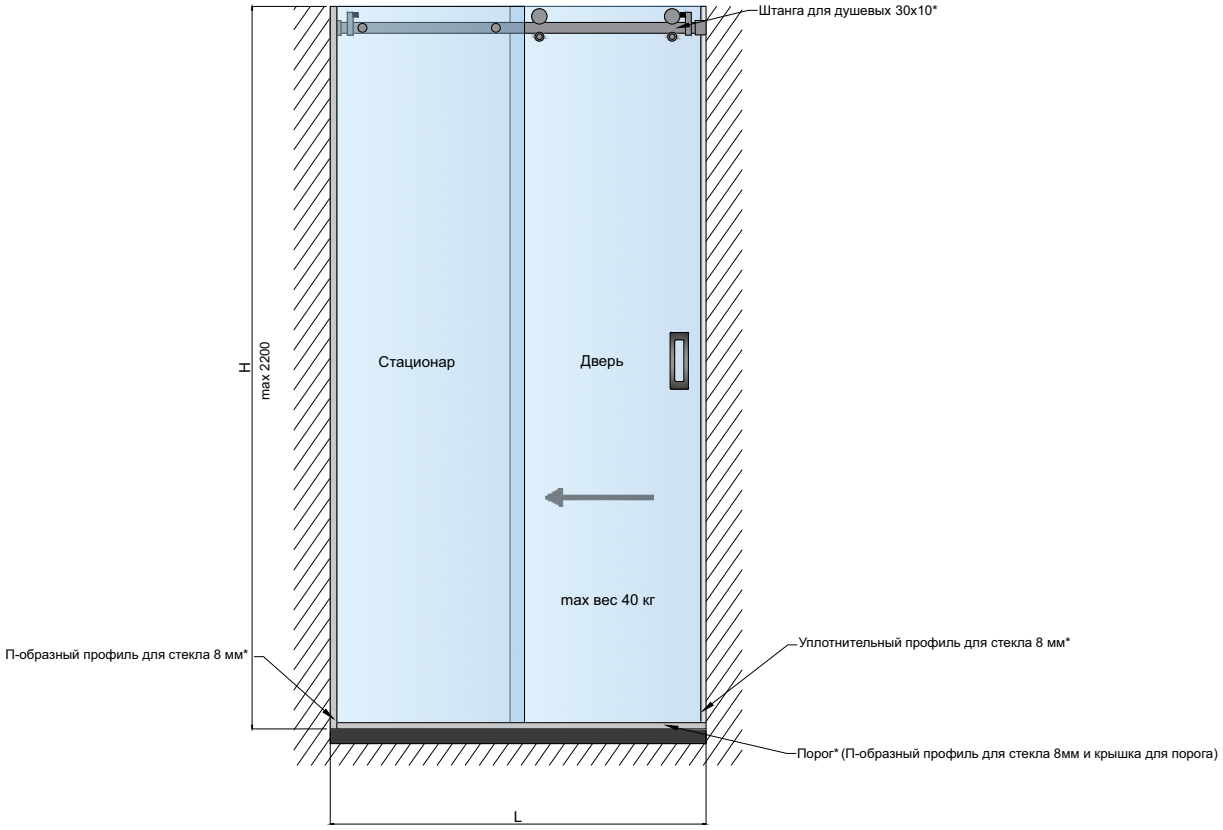

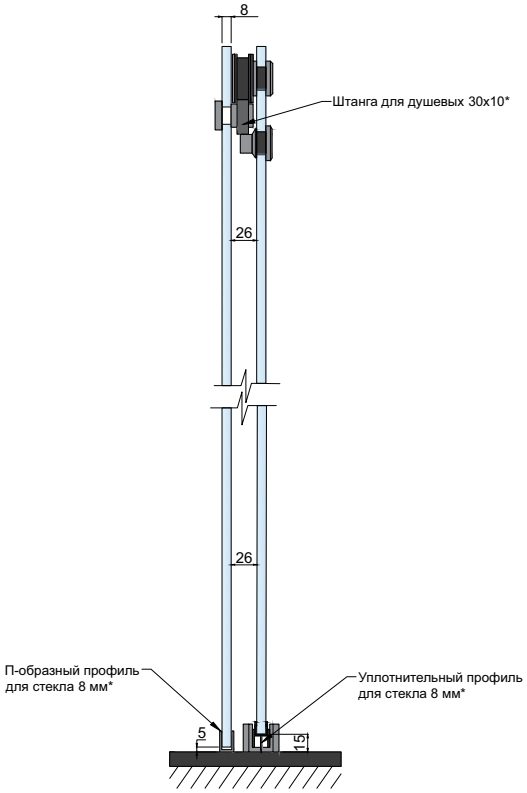

*в комплект не входит

Чертеж для изготовления стекол

